日本総代理店
旭光通商株式会社
Kyokko
TEL: 03-6371-6908 FAX: 03-6371-6933
https://www.kyokko.com

GAMMA SCIENTIFIC

光量計 FlexOptometer

光量計 FlexOptometer は、コントローラーと各種センサーの組み合わせで照度・放射照度・輝度・放射輝度・光度・全光束などの様々な単位系の測定が可能な測定システムです。

センサーの波長範囲は紫外～近赤外域(200-1750nm)まで対応しており、用途に合わせて選択できます。また、ND フィルターやバンドパスフィルターなどの各種アクセサリーと組み合わせることも可能です。ご要望に合わせてカスタムや特注設計のシステムも対応致します。

Gamma Scientific 社は NVLAP によって認定された ISO17025校正機関の為、すべての単位系において NIST(アメリカ国立標準技術研究所)準拠の ISO17025校正が適用されます。

コントローラー/センサーおよびアクセサリー 一覧

コントローラー	ベンチトップ型コントローラー/ハンディ型コントローラー
センサー	シリコン/ゲルマニウム/InGaAs
レンズ光学系	対物レンズ/輝度プローブ
LED測定用光度リセプター	CIE127 ConditionsA&B準拠
積分球	直径150mm積分球と直径50mm小型積分球
NDフィルター	10%減光/1%減光/0.1%減光
バンドパスフィルター	632.8nm/905nm/1064nm/514.8nm/VISカットフィルター
BNCケーブル	2m/3m/最長で7.6m

光量計 FlexOptometer

GAMMA SCIENTIFIC

ベンチトップ型コントローラー Model S400シリーズ 仕様表

モデル名	S470(1チャンネル) S480(2チャンネル) S485(3チャンネル) S490(4チャンネル)
インターフェース	USB/RS-232/RS-485/IEEE488.2
感度電流	1.0×10^{-3} – 1.0×10^{-15}A　1.0×10^{-3} – 1.0×10^{-14}C
分解能	100×10^{-15}A
暗電流抑制	最大50nA
ノイズ	< 5.0×10^{-15}A
A/Dコンバータ	24bit
レンジ切り替え	8DCゲインレンジ(自動及び手動で切り替え可能)
対応規格	TUV/UL/CSA/CE
寸法	33cm×22cm×13.5cm

ハンディ型コントローラー Model S450/S471 仕様表

モデル名	S450/S471
エネルギー測定機能	S450のみ
インターフェース	USBもしくはRS-232
サンプリングレート	18.9ms
バッテリー持ち時間	バックライトオフ時16h バックライトオン時12h
レンジ切り替え	8ゲインレンジ(自動及び手動で切り替え可能)
対応規格	TUV/UL/CSA/CE
寸法	23.4cm×11.4cm×3.6cm

光量計 FlexOptometer

GAMMA SCIENTIFIC

主なセンサーの仕様

Model	受光素子	校正単位	ダイナミックレンジ	波長範囲(nm)	センサーエリア	その他
221	Si	W	2.0×10^{-11} - 2.4×10^{-3}	350-1100	1cm^2	
261	Ge	W	5.0×10^{-10} - 6.0×10^{-3}	800-1750	0.5cm^2	
211	Si	lx(fc)	1.0×10^{-2} - 1.0×10^{5}	400-700	1cm^2	
265	Si	cd/m^2(fL)	1.0×10^{-3} - 1.0×10^{5}	400-700	0.34cm^2	高精度フォトメトリックフィルタ(f' 1<3%)、視野角13度
268UVA	Si-UV	W/cm^2	5.0×10^{-10} - 9.0×10^{-4}	320-400	1cm^2	365nmバンドパスフィルタ、オパールガラスディフューザー
268UVC	Si-UV	W/cm^2	1.0×10^{-8} - 7.5×10^{-1}	200-280	1cm^2	254nmバンドパスフィルタ、PTFEディフューザー
S2575R	Si	W	6.0×10^{-8} - 1.8	350-1100	0.34cm^2	Model260センサー、入射ポート径Φ5mmの直径50mm積分球

組み合わせ例①

・ベンチトップ型光量計　　Model S470(1 チャンネル)
・光度リセプター付きセンサー　　Model 424(※CIE127 ConditionsA&B 準拠)

センサー Model 424 仕様表	
ダイナミックレンジ	1.7×10^{-2} ～ 1.7×10^{5} lux
立ち上がり時間	3μs
受光素子	シリコン センサーエリア 1.0cm^2
校正	ISO17025 NIST準拠
ケーブル	BNCケーブル 2m

Model 424 外形・図面

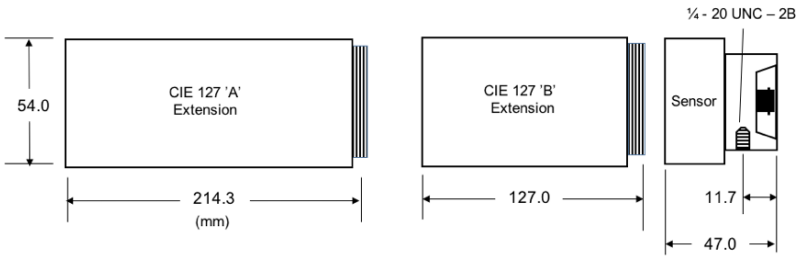

光量計 FlexOptometer

GAMMA SCIENTIFIC

組み合わせ例②

・ハンディ型光量計　Model S471
・センサー　Model 280
・積分球　Model 2575

センサー Model 280 仕様表	
測定波長範囲	800-1750nm
ダイナミックレンジ	1.4×10^{-4} ～ 2.2×10^{-3} W
応答度	9.5×10^{-1} A/W/cm^2 @ 1550nm
受光素子	InGaAs
開口部　直径	8.1mm
ケーブル	BNCケーブル 2m

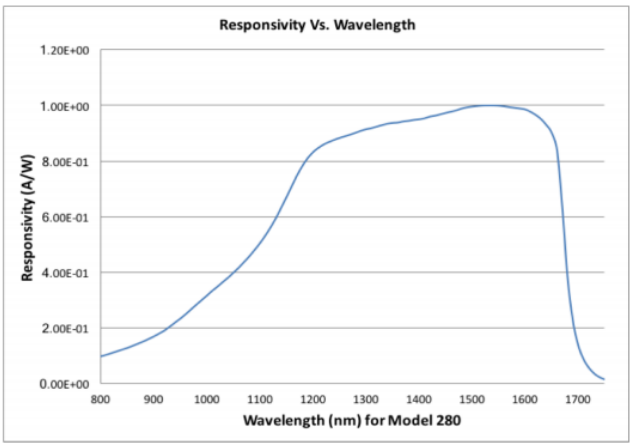

Model 280 外形・図面

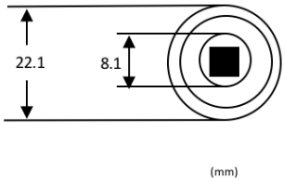

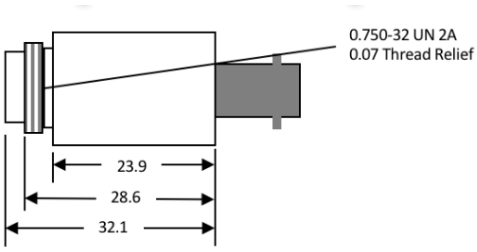

Model 2575 外形・図面

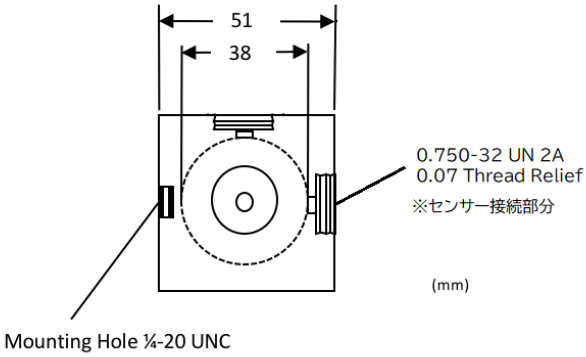

Model 2575 仕様

積分球直径　1.5 inch
開口径　5mm
波長校正範囲　350-1750nm
減衰比　300:1(通常)

日本総代理店
旭光通商株式会社
Kyokko
TEL: 03-6371-6908 FAX: 03-6371-6933
https://www.kyokko.com

GAMMA SCIENTIFIC